Ersatzteilliste
hp- INNENZAHNRADPUMPE
Baureihe: VBHR

Gr.	1400 min^{-1}
P	1000 l/h
M	1500 l/h
G	2000 l/h

Für Ersatzteilbestellung ist die Angabe des jeweiligen Pumpentyps und des Druckbereiches unbedingt erforderlich.

Pos.	Bezeichnung	Art.-Nr.	€ / Netto
	Pumpe		
1	Pumpenkörper / I	084.0122	202,00
1	Pumpenkörper / D	084.0123	202,00
3	O - Ring Ø 58,74 x 3,53	084.0588	2,50
4	Verschlussschraube G ⅛"	088.0501	4,30
5	AL- Dichtring Ø 10/14 x 1,5	088.1717	1,90
7	Deckel mit Gegenhalterscheibe 1000 l/h - 1400 min^{-1}	084.0452	70,90
8	Deckel mit Gegenhalterscheibe 1500 l/h - 1400 min^{-1}	084.0455	70,90
9	Deckel mit Gegenhalterscheibe 2000 l/h - 1400 min^{-1}	084.0457	70,90
10	Sechskantschraube f. Deckel M 7 x 23 (5 Stück)	088.1008	1,10
17	Unterlager	084.0210	21,30
21	Spannstift 4 x 14 - DIN 1481	088.1460	0,40
30	Rotor 1000 l/h	084.0260	93,50
31	Rotor 1500 l/h	084.0264	97,60
32	Rotor 2000 l/h	084.0268	105,60
40	Ritzel 1000 l/h	084.0330	25,90
41	Ritzel 1500 l/h	084.0332	30,40
42	Ritzel 2000 l/h	084.0334	33,50
50	Ritzelwelle Vollhartmetell	084.0357	53,90
60	Wellengleitringdichtung kpl.	019.0016	101,00

Pos.	Bezeichnung	Art.-Nr.	€ / Netto
	hp- Überströmventil		
	- in Pumpe eingebaut		
101	Reguliermutter	084.0606	17,50
102	AL- Dichtring Ø 33/39 x 2	088.1770	3,40
104	Druckregulierschraube	084.0612	4,40
105	Sechskantschraube M 12 x 1	084.0620	5,30
106	AL- Dichtring Ø 12/17 x 1,5	088.1725	1,90
107	Kolben Ø 30 (Bohrung Ø 10)	084.0638	19,80
120	O-Ring (f. Pos. 107) 26,7 x 1,78 nur bei Druckstufe 3 + 4	084.0570	3,80
108	Geräuschhut (ab Feder '3')	084.0656	6,50
109	Druckfeder Stufe 1	084.0676	5,50
110	Druckfeder Stufe 2	084.0677	6,10
111	Druckfeder Stufe 3	084.0680	7,90
112	Druckfeder Stufe 4	084.0681	9,40
115	Federplatte 1-4	084.0700	8,00
	Ventilspitze		
151	Ventilschraube	084.0718	14,40
152	AL- Dichtring Ø 33/39 x 2	088.1770	3,40
153	Verschlussstopfen G ¼"	088.0502	6,20
154	AL- Dichtring Ø 14/18 x 1,5	088.1729	2,90
155	Ventilspitze	084.0738	17,60
156	Kerbstift Ø 4 x 22 DIN 1472	088.1400	3,60

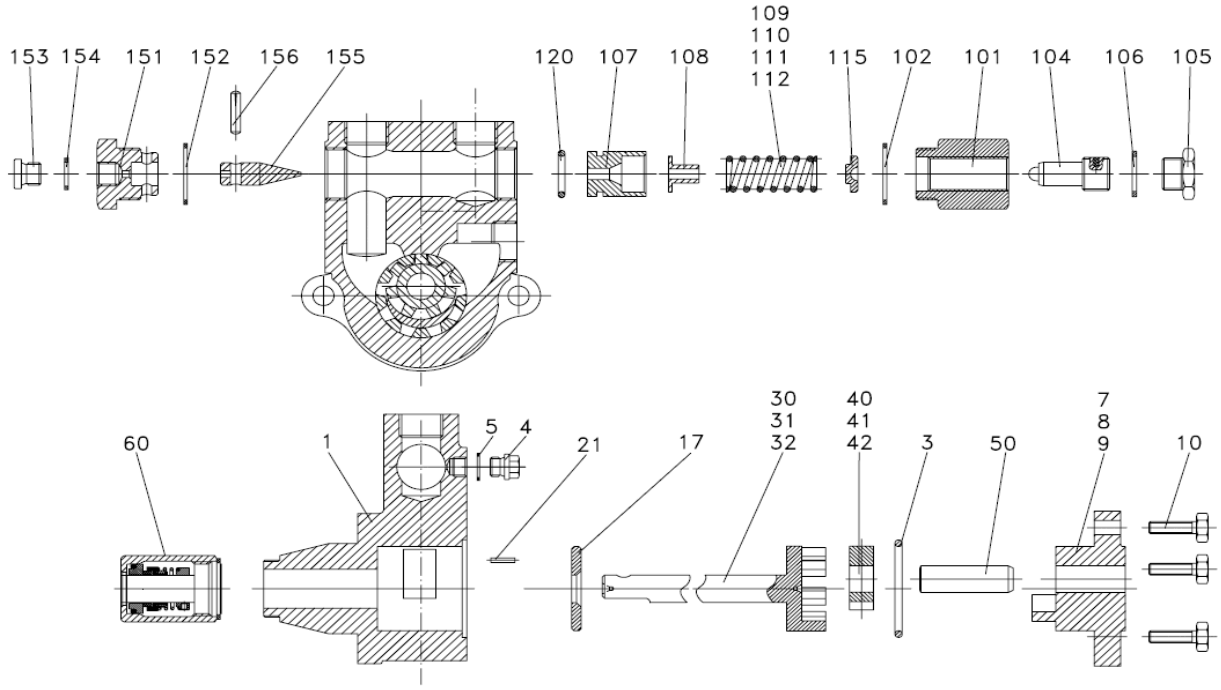

hp-Technik GmbH Industriepumpen-Förderaggregate und Anlagenbau

Gablonzer Straße 21 D-76185 Karlsruhe Germany Tel.: 0721/ 9 56 18 - 0
Postfach 21 10 10 D-76160 Karlsruhe Germany FAX: 0721/ 9 56 18 - 28
home: www.hptechnik.com E-Mail: info@hptechnik.com

Ausgabe 04/10