Ersatzteilliste
hp- INNENZAHNRADPUMPE
Baureihe: VBHG

Gr.	1400 min^{-1}
P	3000 l/h
PZ	3700 l/h
M	4500 l/h
G	6000 l/h

Für Ersatzteilbestellung ist die Angabe des jeweiligen Pumpentyps und des Druckbereiches unbedingt erforderlich.

Pos.	Bezeichnung	Art.-Nr.	€ / Netto
	Pumpe		
1	Pumpenkörper	084.0128	438,40
2	Rotorbüchse	084.0299	10,80
2.1	Nadellager	084.0294	10,50
3	O - Ring Ø 74,61 x 3,53	084.0592	3,50
4	Verschlussschraube G ¼" x 8	088.0510	1,30
5	AL- Dichtring Ø 13/18 x 2	045.3201	2,90
6	Deckel mit Gegenhalterscheibe 3000 l/h - 1400 min^{-1}	084.0461	114,90
7	Deckel mit Gegenhalterscheibe 3700 l/h - 1400 min^{-1}	084.0466	114,90
8	Deckel mit Gegenhalterscheibe 4500 l/h - 1400 min^{-1}	084.0463	114,90
9	Deckel mit Gegenhalterscheibe 6000 l/h - 1400 min^{-1}	084.0465	114,90
10	Sechskantschraube f. Deckel M 8 x 25 (5 Stück)	088.1022	1,10
17	Unterlager	084.0214	36,50
21	Spannstift Ø 4 x 14 - DIN 1481	088.1460	0,40
30	Rotor 3000 l/h	084.0270	150,40
31	Rotor 3700 l/h	084.0271	154,90
32	Rotor 4500 l/h	084.0272	154,90
33	Rotor 6000 l/h	084.0274	164,10
40	Ritzel 3000 l/h	084.0340	35,00
41	Ritzel 3700 l/h	084.0341	36,50
42	Ritzel 4500 l/h	084.0342	36,50
43	Ritzel 6000 l/h (2x Pos. 40)		
50	Ritzelwelle kpl.	084.0358	85,80
60	Wellengleitringdichtung kpl.	019.0017	117,00

Pos.	Bezeichnung	Art.-Nr.	€ / Netto
	hp- Überströmventil		
	- in Pumpe eingebaut		
101	Reguliermutter	084.0608	52,00
102	O-Ring Ø 38 x 2	084.0579	5,40
104	Druckregulierschraube	084.0612	4,40
105	Sechskantschraube M 12 x 1	084.0620	5,30
106	AL- Dichtring Ø 15/19 x 1,5	088.1725	1,90
107	Kolben Ø 35 (Bohrung Ø 15)	084.0640	32,00
120	O-Ring (f. Pos. 107) 29,87 x 1,78 nur bei Druckstufe 3 + 4	084.0573	6,20
108	Geräuschhut (ab Druckstufe 3)	084.0658	24,00
109	Druckfeder Stufe 1	084.0682	9,60
110	Druckfeder Stufe 2	084.0683	11,20
111	Druckfeder Stufe 3	084.0686	14,30
112	Druckfeder Stufe 4	084.0687	19,20
116	Federplatte 1 - 4	084.0700	8,00
	Ventilspitze		
151	Ventilschraube	084.0720	28,90
152	O-Ring Ø 38 x 2	084.0579	5,40
153	Verschlussschraube G ¼"	088.0502	6,20
154	AL- Dichtring Ø 13/18 x 2	045.3201	2,90
155	Ventilspitze	084.0742	27,30
156	Kerbstift Ø 4 x 26 DIN 1472	088.1402	4,30

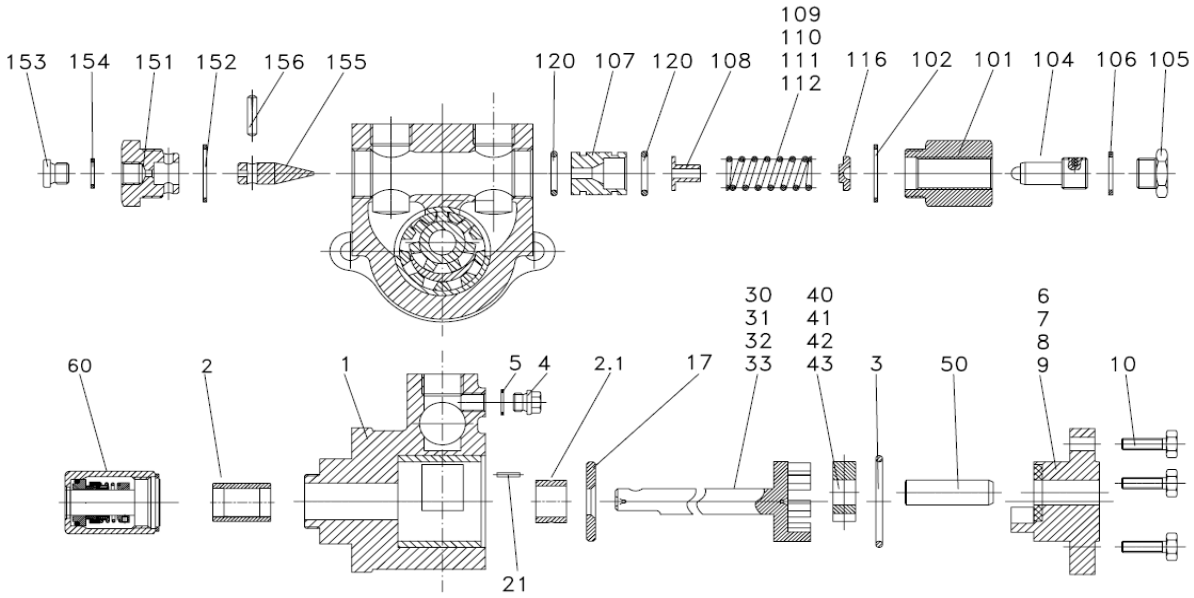

hp-Technik GmbH Industriepumpen-Förderaggregate und Anlagenbau

Gablonzer Straße 21 D-76185 Karlsruhe Germany Tel.: 0721/ 9 56 18 - 0

Postfach 21 10 10 D-76160 Karlsruhe Germany FAX: 0721/ 9 56 18 - 28

home: www.hptechnik.com E-Mail: info@hptechnik.com

Ausgabe 04/10